второй вариант
с меньшим кол-вом
перегородок те же
размеры

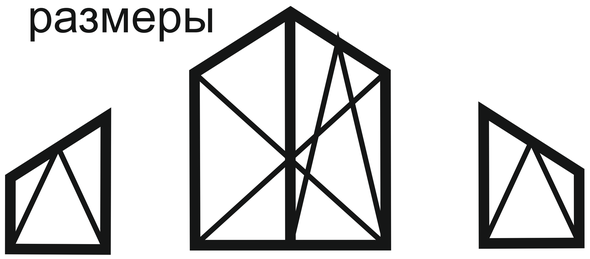

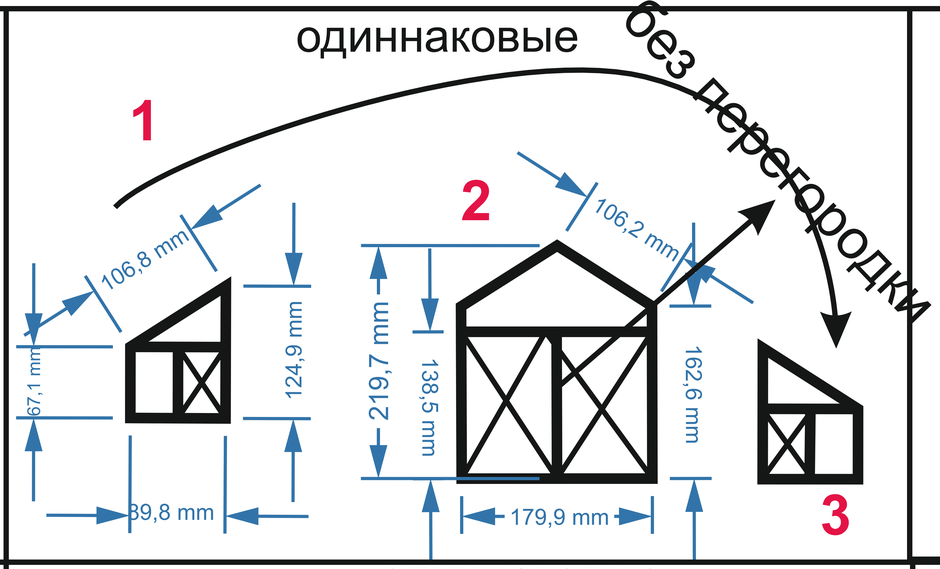

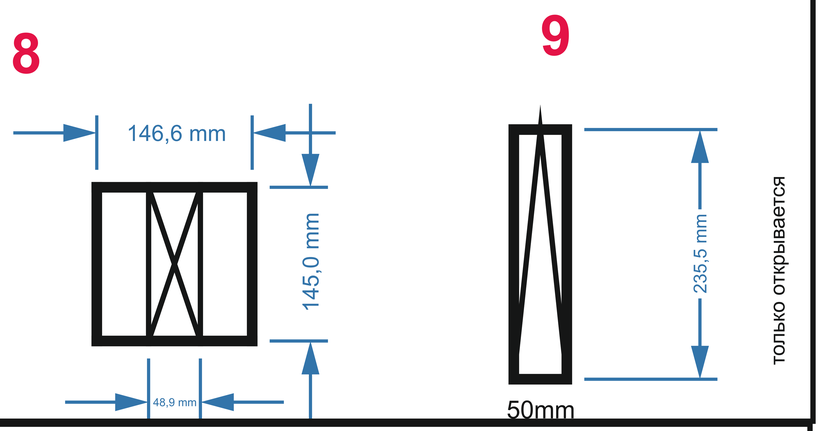

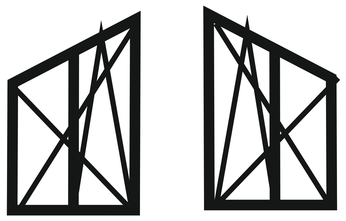

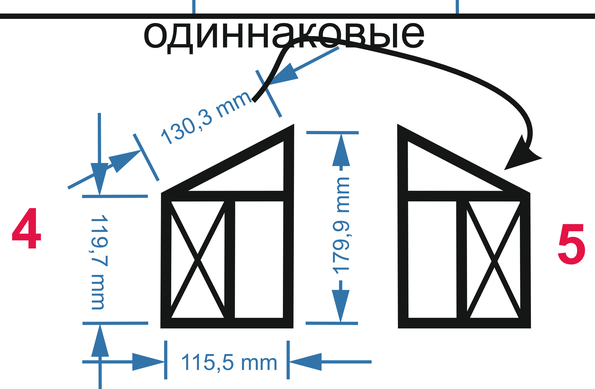

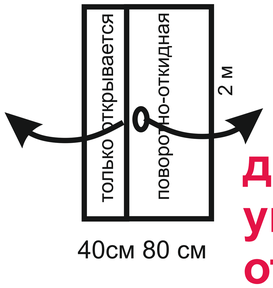

двери на улицу
указать стоимость
отдельно

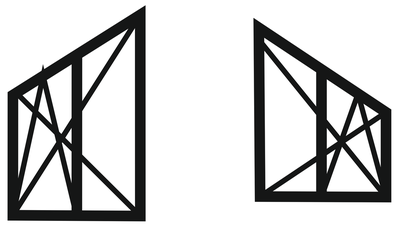

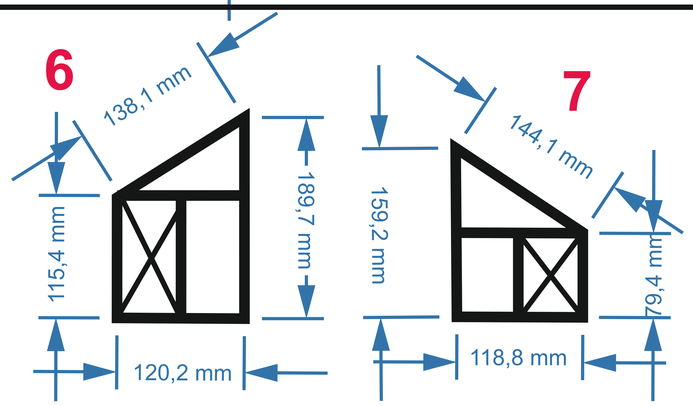

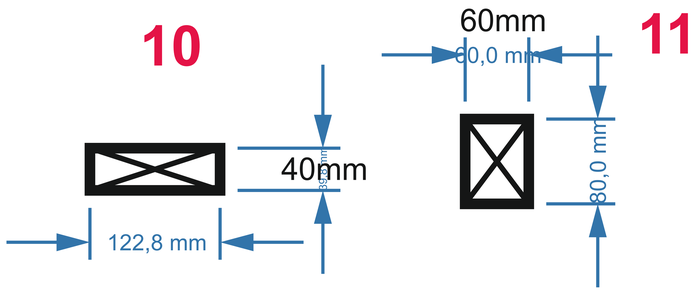

Масштаб:
100 мм=1м

поворотно-
откидное

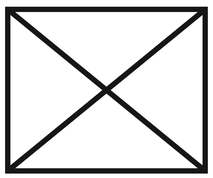

глухое

окно-11 шт
двери 1 шт
Euro-Design 70
количество камер: 5 камер
max толщина стекла 40
ламинированные (только снаружи)
окна и двери
светло коричневый цвет
Стоимость доставки(25 км от черты
города, с.Ревное, Бориспольский рай-н)
Стоимость установки

0935408704
Галина